ОБЩЕСТВО С ОГРАНИЧЕННОЙ ОТВЕТСТВЕННОСТЬЮ
КОНСТРУКТОРСКОЕ БЮРО ИНТЕГРИРОВАННЫХ СИСТЕМ

ОГРН 1037703022158 ИНН/КПП 7703371192/401801001, 249100, Калужская область, город Таруса, улица Ленина, дом 61,
тел.: +7(48435)23524, +7(920)6110353, *website: lobaevarms.ru* *e-mail: contact@lobaevarms.ru*

РУКОВОДСТВО ПОЛЬЗОВАТЕЛЯ

Карабин охотничий с продольно-скользящим затвором модели SVLK-14S
Калибр .375 CHEY TAC (375 CT)
Под патрон .375 CHEY TAC (9,5 x 77 мм)

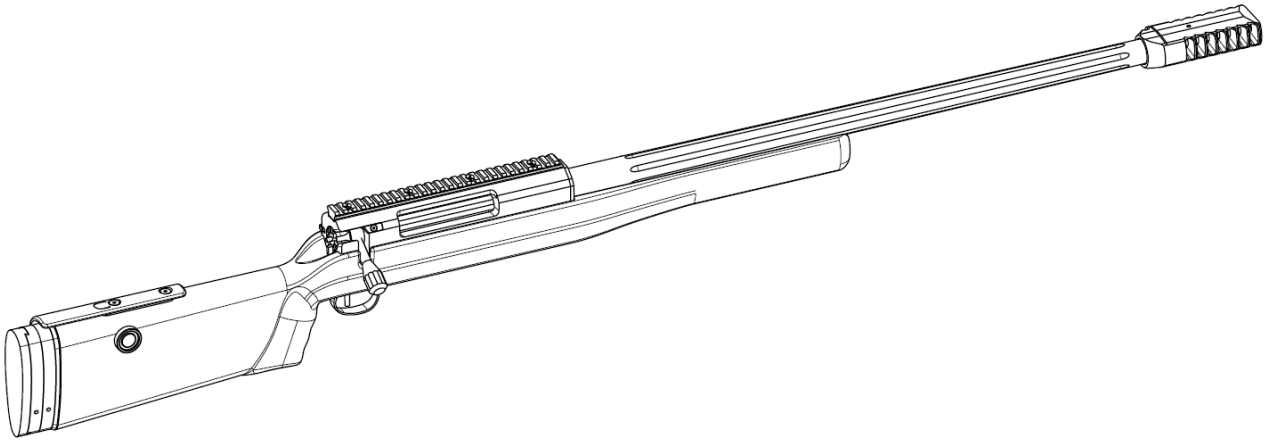

СОДЕРЖАНИЕ

1. **Назначение**
2. **Комплектность**
3. **Подготовка к использованию**
4. **Указания по эксплуатации и меры безопасности**
5. **Хранение оружия**
6. **Обкатка ствола**
7. **Смена ствола (если комплектуется)**

Приступая к эксплуатации оружия, внимательно изучите паспорт и устройство изделия!

Эксплуатация ствола должна быть прекращена при достижении настрела 5000 выстрелов.

1. Назначение

Карабин SVLK-14S предназначен для добычи объектов охоты, отнесенных к таковым в рамках Постановления Правительства РФ №18 от 10.01.09г. а так же для практической и спортивной стрельбы.

Данное высокоточное стрелковое оружие с нарезным стволом предназначено для стрельбы патронами с обыкновенными (двухкомпонентными), монолитными пулями, а также пулями специальных конструкций, одобренных предприятием-изготовителем.

SVLK-14S пригоден для эксплуатации во всех макроклиматических районах при температуре окружающей среды от -50°С до +50°С.

2. Комплектность

Комплектность приведена в таблице №1

№№	Наименование	количество
1	Карабин SVLK-14S	1
2	Чехол-мат для переноски	1
3	Паспорт изделия	1
4	Руководство пользователя	1
5	Инструкция по чистке	1
6	Копия сертификата соответствия	1
7	Копия протокола контрольного отстрела	1

При эксплуатации оружия соблюдайте меры безопасности при обращении с оружием.

3. Подготовка к использованию

3.1. Карабин находится в полностью собранном и готовом к использованию состоянии.

Внимание! В процессе эксплуатации не рекомендуется самостоятельно разбирать карабин за исключением смены ствола (если комплектуется).

Карабин собран с использованием крепежных элементов повышенной прочности и специальных фиксаторов резьбы, момент затяжки для каждого вида крепежа близок к предельному. Отворачивание таких крепежных элементов подразумевает их последующую замену.

Производитель в праве отказаться от гарантийных обязательств, в случае обнаружения признаков самостоятельной разборки карабина.

3.2. Перед стрельбой нанесите на контактирующую поверхность боевых упоров, поверхность страгивания (на основании рукоятки затвора) и резьбу муфты затвора (через треугольный вырез поверхности взведения стебля затвора), небольшое количество графитовой или молибденовой смазки, для снижения трения.

3.3. Карабин не оснащен механическим прицелом и подразумевает самостоятельную установку пользователем любого выбранного им прицельного приспособления. Однако необходимо помнить, что перед вами образец высокоточного стрелкового оружия, и использование дешевого прицела не позволит вам в полной мере раскрыть потенциал оружия.

3.4. Наводку оружия при установке прицела следует производить по каналу ствола, предварительно вынув затвор.

3.5. Предприятие-изготовитель настоятельно рекомендует для содержания карабина без потери кучности максимально долгое время, произвести обкатку ствола по схеме приведенной ниже (раздел 6 "Обкатка ствола").

В случае если ваш карабин оснащен дополнительным сменным стволом другого калибра, каждый раз перед началом стрельбы убедитесь, что на карабине установлен ствол и затвор именно под тот патрон, которым вы собираетесь стрелять.

ВНИМАНИЕ! Случайный выстрел, произведенный патроном, не соответствующим стволу и затвору калибра, может привести к серьезным увечьям или смерти стрелка!

4. Указания по эксплуатации и меры безопасности

4.1. Убедитесь, что вами выбран затвор, ствол и патрон соответствующего калибра. Вставьте затвор в ствольную коробку.

4.2. Положите патрон в постель ствольной коробки, или вставьте снаряженный магазин (в зависимости от исполнения карабина). Закройте затвор, дослав патрон в патронник. Оружие готово к выстрелу.

Большие усилия при запирании затвора не допустимы! Если вы чувствуете большое усилие, не пытайтесь закрыть затвор во избежание поломки карабина. Большое усилие может говорить либо о том, что выбран неправильный затвор, либо установлен ствол другого калибра, либо в казенной части ствола или ствольной коробке находится мусор.

4.3. Карабин может комплектоваться двумя видами спускового механизма. **Будьте внимательны!** Оба они настроены на минимальное усилие спуска. Визуально спусковые механизмы различаются формой спускового крючка.

Спусковой крючок в виде прямого стержня - ваш карабин оборудован одним предохранителем. Предохранителем в этом случае служит не полностью закрытый затвор. Положение рукоятки затвора от горизонтального и выше обеспечивает не накалывание капсюля.

Спусковой крючок изогнутый - ваш карабин оборудован дополнительным предохранителем, запирающим шептало. В положении **"к стрелку"** - предохранитель, в положении **"от стрелка" -** огонь.

ВНИМАНИЕ! Никогда не направляйте даже не заряженное оружие туда, куда Вы не собираетесь стрелять.

Никакой предохранитель не способен на 100% предотвратить случайный выстрел, если патрон находится в патроннике.

4.4. После производства выстрела поверните рукоятку затвора до упора вверх и отведите до упора назад. При этом стреляная гильза выбрасывается из ствольной коробки. Для производства следующего выстрела произведите действия, описанные в пункте 4.2.

4.5. После окончания стрельбы извлеките затвор из ствольной коробки, для чего нажмите фиксатор затвора на коробке (Рис. 1) в случае его наличия или сдвиньте затвор в сторону открывания, при этом поворачивая его против часовой стрелки до момента поворота ручки в вертикальное положение: в случае отсутствия фиксатора (Рис. 2). Для извлечения затвора может потребоваться опускание или даже снятие щеки, либо в случае складного приклада – его складывание.

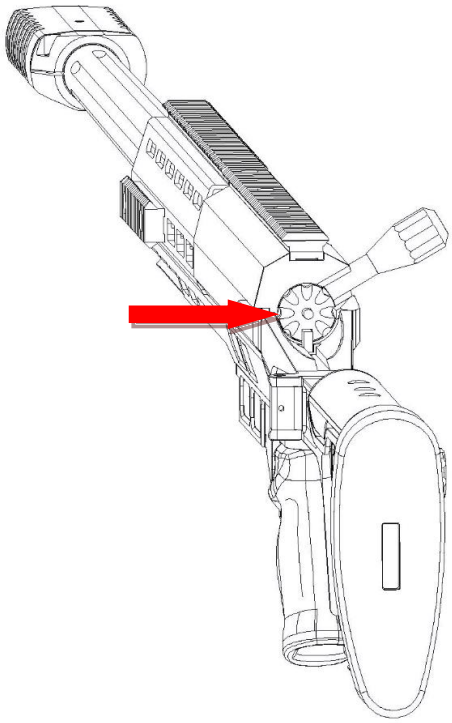

Рис. 1

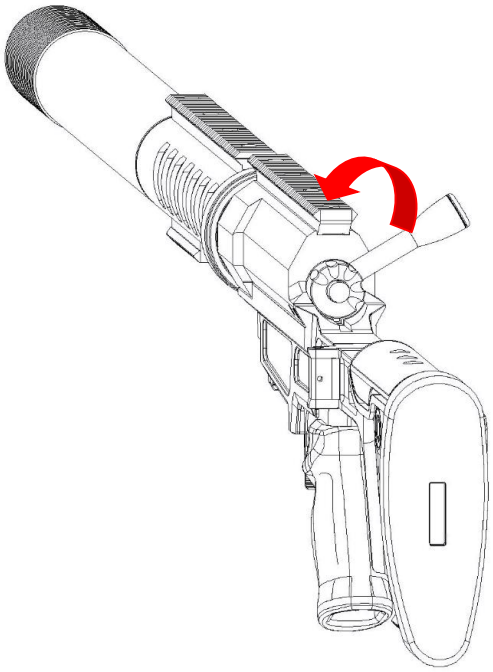

Рис. 2

4.6. После каждых 10 выстрелов охлаждайте ствол (естественное охлаждение). После длительного охлаждения (более 30 минут) может потребоваться прогревочный выстрел.

4.7. С целью соблюдения требований безопасности и во избежание преждевременного выхода ствола из строя категорически запрещается охлаждать оружие пропусканием воды

через канал ствола, допускать загрязнение канала ствола снегом, грязью и т.д., а также чистка с применением химикатов, которые не описаны в настоящем руководстве, либо не поставлены в комплекте с оружием.

4.8. Следует также избегать попадания смазочных материалов в спусковой механизм, что может привести к его замерзанию при эксплуатации в условиях низких температур и самопроизвольным выстрелам.

4.9. Окрашенные детали оружия не рекомендуется промывать растворителями во избежание потери товарного вида.

4.10. В процессе эксплуатации на трущихся поверхностях карабина допускается местное повреждение защитного покрытия.

4.11. Для достижения наилучшей кучности стрельбы, дульный срез ствола карабина выполнен строго перпендикулярно каналу ствола и имеет острую кромку, которая крайне чувствительна к механическим повреждениям во время чистки.

4.12. При стрельбе на кучность для наилучших результатов чистка (по сокращенному циклу) должна производиться через каждые 30 выстрелов. Для стволов с настрелом более 2000 выстрелов – через каждые 20 выстрелов.

4.13. Оружие оснащено устройством механической настройки кучности – тюнером. Настройка кучности на стволах, не оснащенных тюнерами возможна только подбором заряда при самостоятельном снаряжении, либо подбором оптимальной партии и типа боеприпасов.

Эксплуатация ствола должна быть прекращена по достижении настрела 7000 выстрелов (для пуль со свинцовым сердечником).

5. Хранение оружия

5.1. В периоды между использованием оружие храните смазанным. Следует избегать масел, в составе которых присутствует тефлон, в некоторых случаях способствующий развитию коррозии под создаваемой им пленкой, особенно при условии неполного удаления аммиачных составов.

6.2. После транспортирования при отрицательной температуре оружие необходимо выдержать в упакованном виде не менее 2 часов при комнатной температуре, после чего насухо протереть ветошью.

6. Обкатка ствола

Задача обкатки ствола состоит в том, чтобы омеднение канала ствола удалялось за ОДИН ЦИКЛ чистки, независимо от количества сделанных выстрелов.

Сделать один выстрел.

Первое, что нужно сделать после выстрела - удалить нагар.

Прогнать через ствол 3-5 патчей, смоченных Butch’s Bore Shine или Carbon Remover от Bore Tech (сольвент для снятия нагара).

Бронзовым ершом, смоченным тем же сольвентом сделать 10 (односторонних) проходов по стволу, при этом ерш полностью выходит из ствола, после чего необходимо отвернуть ерш от шомпола и только затем вынуть шомпол из ствола.

Прогнать через ствол 3-5 патчей, смоченных тем же сольвентом, после чего прогнать через ствол СУХОЙ патч, по которому контролируется остаток нагара в стволе. Если патч вышел чистым - нагар успешно удален. Если нет - повторить с 3-5 смоченных патчей + одним сухим.

Далее следует приступить к снятию меди.

Прогнать через ствол патч Sweet’s 7.62 или Copper Remover от Bore Tech (сольвент для снятия меди).

Далее, прогнать ещё один смоченный патч, но не доводить его до дульного среза 1-2 см.

Установить винтовку вертикально и залить Sweet’s оставшиеся 1-2 см!!!

После этого, с залитой до краев жидкостью, медленно двигать шомпол НАЗАД в течение одной минуты.

После выхода шомпола положить или поставить винтовку (сошки, подставка для чистки) с легким наклоном к дульному срезу. Снять мокрый патч с шомпола и заткнуть им дульный срез. Оставить винтовку отмокать на 15 мин.

По окончании 15 мин, прогнать СУХОЙ патч и осмотреть его. Он должен выйти БЕЛЫМ и МОКРЫМ.

Внимание используйте для снятия меди алюминиевые вишеры, на бронзовом вишере патч всегда будет с синевой.

Если патч выйдет синий - делайте следующий цикл снятия меди (как описано выше). Если КОНТРОЛЬНЫЙ СУХОЙ патч вышел белый - меди в стволе НЕТ, после чего следует прогнать два патча с Kroil для нейтрализации аммиака после очистителя меди, затем 3-5 сухих патчей

Винтовка готова к следующему выстрелу.

На стрельбу по ДВА патрона следует переходить только после того, как контрольный патч выходит БЕЛЫЙ после ПЕРВОГО цикла. Когда он выходит белый на ПЕРВОМ цикле после «двоек», следует переходить на «тройки» и так далее, до «пятёрок».

Процесс может показаться утомительным, но дело того стоит. В дальнейшем вы будете тратить 5-10 минут на чистку даже после 50 выстрелов.

7. Смена ствола

ВНИМАНИЕ! Случайный выстрел, произведенный патроном, не соответствующим стволу и затвору калибра, может привести к серьезным увечьям или смерти стрелка!

7.1. При необходимости перехода на другой калибр (если комплектуется) выкрутите ствол из ствольной коробки. Для этого ствол зажимается через материал предохранения покрытия ствола

(напр.: плотная резина, плотная кожа и т.д.) в любых тисках (в комплекте не прилагаются). Отворачивание, как и затягивание ствола, производится специальным ключом, установленным вместо затвора (в комплекте не прилагается). Усилие затяжки ствола примерно 11-14 кгс, (что не более усилия затяжки болта при смене колеса на легковом автомобиле). Затем вкрутите в ствольную коробку другой ствол, предварительно очистив посадочную резьбу ствола и ствольной коробки (!) очистителем карбюратора и при помощи зубной щетки и затем нанеся на нее густую смазку (типа Литол или медную).

7.2. После замены ствола вставьте затвор, предназначенный для соответствующего калибра. При сомнениях в правильности выбора – вставьте патрон в личинку выбранного затвора – он должен погрузиться туда достаточно свободно.